FICHA TÉCNICA
NORMATIVIDAD

RESIDENCIAL

REV.1

CÓDIGO:

11.1122.21

LÍNEA:

Cocina Stanza

FAMILIA:

Monomandos

DESCRIPCIÓN:

Monomando de cocina nariz retráctil

IMAGEN

DIBUJO TÉCNICO

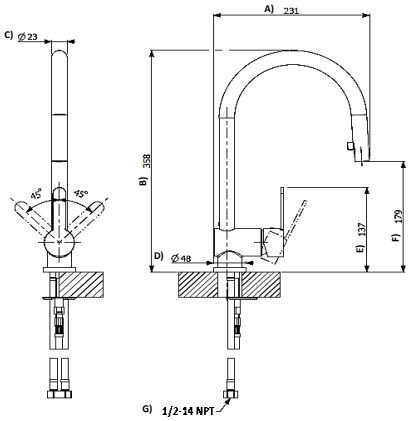

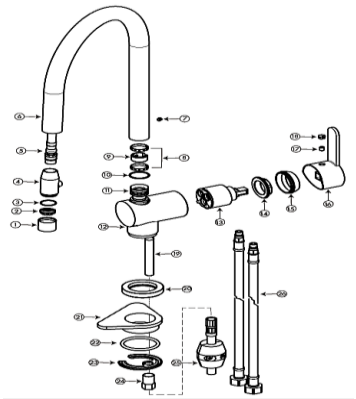

NORMAS

NMX-C-415-ONNCCE "INDUSTRIA DE LA CONSTRUCCION - VALVULAS PARA AGUA DE USO DOMESTICO - ESPECIFICACIONES Y METODOS DE PRUEBAS"

CERTIFICACIÓN

No

MATERIALES DE FABRICACIÓN

Parte	Material	Parte	Material	Parte	Material
1. Casquillo aireador	Latón	10. O-ring	Caucho (NBR)	19. Birlo	Latón
2. Aireador	Varios	11. Conector nariz	Latón	20. Chapetón	Latón
3. Empaque plano	Caucho (NBR)	12. Cuerpo	Latón	21. Base de fijación	Plástico
4. Conector regadera	Plástico	13. Cartucho	Plástico con disco cerámico	22. O-ring	Caucho (NBR)
5. Manguera extraíble	Nylon	14. Contratuerca	Latón	23. Rondana tipo M	Hierro
6. Nariz	Latón	15. Bola tapa	Plástico	24. Tuerca para birlo	Latón
7. Opresor nariz	Acero inoxidable	16. Maneral	Zamak	25. Contrapeso	Hierro
8. Anillo	Plástico	17. Opresor	Acero inoxidable	26. Manguera	Acero inoxidable
9. Anillo de seguridad	Plástico	18. Tapón indicador	Plástico		

CARACTERÍSTICAS TÉCNICAS

DIMENSIONES:

Zona "A"	231 mm
Zona "B"	358 mm
Zona "C"	Ø 23 mm
Zona "D"	Ø 48 mm
Zona "E"	137 mm
Zona "F"	179 mm
Zona "G" (roscas de alimentación mangueras)	1/2" - 14 - NPT
Peso del producto (kg)	1.542

ACABADOS:

CÓDIGO	TERMINADO
11.1122.21	Cromo

RECOMENDACIONES:

Antes de conectar la alimentación del agua asegúrese de purgar las líneas para evitar filtraciones de impurezas que puedan dañar el funcionamiento. Dar limpieza periódica al aireador eliminando todas las partículas atrapadas, nunca utilizar silicón para la instalación del producto. Utilizar llaves angulares marca Stanza o Urrea para su instalación.

MANTENIMIENTO:

Para la limpieza usar siempre una tela suave húmeda y luego secar. Nunca utilizar artículos cortantes, fibras, lijas, detergentes, solventes ni polvos abrasivos, no dejar el producto sin limpiar por periodos largos de tiempo.

GARANTÍA:

"Garantía " contra cualquier defecto de fabricación y en caso de presentar algún problema de esta naturaleza el producto será reemplazado sin costo al comprador.

10 años de garantáa en acabado cromo y 2 años en otro acabado.

COLOCACIÓN:

1. Coloque el monomando en el barreno central de la tarja o mueble y acomódelo.

2. Posteriormente por la parte inferior coloque la base de fijación, el o-ring e introduzca la rondana tipo M en el birlo, enseguida rosque la tuerca.

3. Verifique que todas las piezas queden totalmente fijas y alineadas.

4. Realice la conexión de la manguera extraíble con el birlo apretando firmemente la tuerca, enseguida coloque el contrapeso en la manguera extraíble a una distancia de 400 mm de la tarja o mueble.

5. Conecte las mangueras a la alimentación de agua rosca 1/2" NPT.

GASTO

Clasificación: Baja, media y alta presión.
Presión de trabajo: Baja 0.25 kgf/cm2 - 1.0 kgf/cm2, Media 1.0 kgf/cm2 - 3.0 kgf/cm2, Alta 0.3 kgf/cm2 - 6.0 kgf/cm2.
1 a más de 12 niveles de edificación o equipo hidroneumático.

GASTO

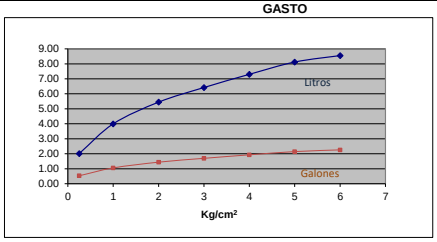

Presión	Gasto L	Gasto Gal.
0.25	2.01	0.53
1.0	4.00	1.06
2.0	5.45	1.44
3.0	6.42	1.70
4.0	7.30	1.93
5.0	8.12	2.14
6.0	8.55	2.26

"En caso de instalar el producto a una presión distinta a la indicada alterará el funcionamiento y consumo de agua del mismo."