STANZA

Interiorismo en salas de baño®

FICHA TÉCNICA

NORMATIVIDAD

RESIDENCIAL

REV.1

CÓDIGO:	ACABADO:
60.6028.21	CROMO

COLECCIÓN: LINEAL

FAMILIA: ACCESORIOS

DESCRIPCIÓN: GANCHO LINEAL

IMAGEN

DIBUJO TÉCNICO

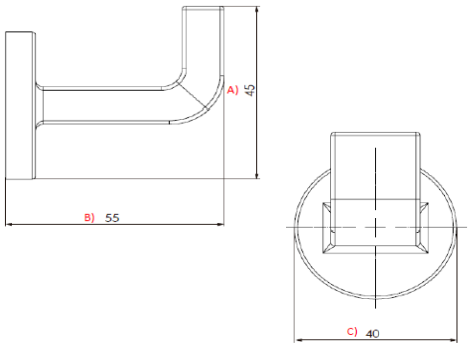

NORMAS	CERTIFICACIÓN
NO APLICA	NO

MATERIALES DE FABRICACIÓN

PARTE	MATERIAL	PARTE	MATERIAL
GANCHO	LATÓN	TAQUETE	PLÁSTICO
TORNILLO	ACERO INOXIDABLE	OPRESOR	ACERO INOXIDABLE
ANCLA	ZAMAK	LLAVE HEXAGONAL	ACERO GALVANIZADO

CARACTERÍSTICAS TÉCNICAS

DIMENSIONES:	COTAS mm
MEDIDA DE ZONA A	45
MEDIDA DE ZONA B	55
MEDIDA DE ZONA C	Ø 40

PESO DEL PRODUCTO (Kg)	0,2

COLOCACIÓN:
ALINEAR EL ACCESORIO EN LA POSICIÓN DESEADA DEL MURO Y MARCAR LOS BARRENOS DE INSTALACIÓN UTILIZANDO UN NIVEL DE GOTA PARA SU ALINEACIÓN, BARRENAR EL MURO CON LA BROCA ADECUADA A LA MEDIDA DEL TAQUETE, COLOCAR EL ANCLA ATORNILLANDOLA AL MURO E INSTALAR EL ACCESORIO EN EL ANCLA SUJETANDO POR MEDIO DEL OPRESOR.

FUNCIONAMIENTO:

PARA LA COLOCACIÓN DE PRENDAS

RECOMENDACIONES:

PREVIO A LA INSTALACIÓN DEL ACCESORIO IDENTIFIQUE EL ÁREA A COLOCAR EN EL MURO, NO UTILIZAR EN NINGÚN CASO SILICÓN PARA SU INSTALACIÓN. UTILIZAR NIVEL DE GOTA PARA LA ALINEACIÓN DEL ACCESORIO EN EL MURO.

GASTO

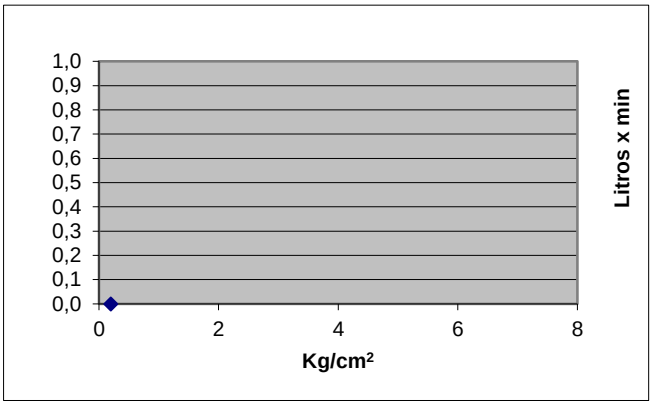

Presión	Gasto
0,2	NO APLICA
1,0	
2,0	
3,0	
4,0	
5,0	
6,0	

MANTENIMIENTO:

PARA LA LIMPIEZA USAR SIEMPRE UNA TELA SUAVE HÚMEDA Y LUEGO SECAR. NUNCA UTILIZAR ARTÍCULOS CORTANTES, FIBRAS, LIJAS, DETERGENTES, SOLVENTES NI POLVOS ABRASIVOS, NO DEJAR EL PRODUCTO SIN LIMPIAR POR PERIODOS LARGOS DE TIEMPO.

GARANTÍA:

"GARANTÍA" CONTRA CUALQUIER DEFECTO DE FABRICACIÓN Y EN CASO DE PRESENTAR ALGÚN PROBLEMA DE ESTA NATURALEZA EL PRODUCTO SERÁ REEMPLAZADO SIN COSTO AL COMPRADOR.

10 AÑOS DE GARANTÍA EN ACABADO CROMO, Y 2 AÑOS EN OTRO ACABADO.